Section

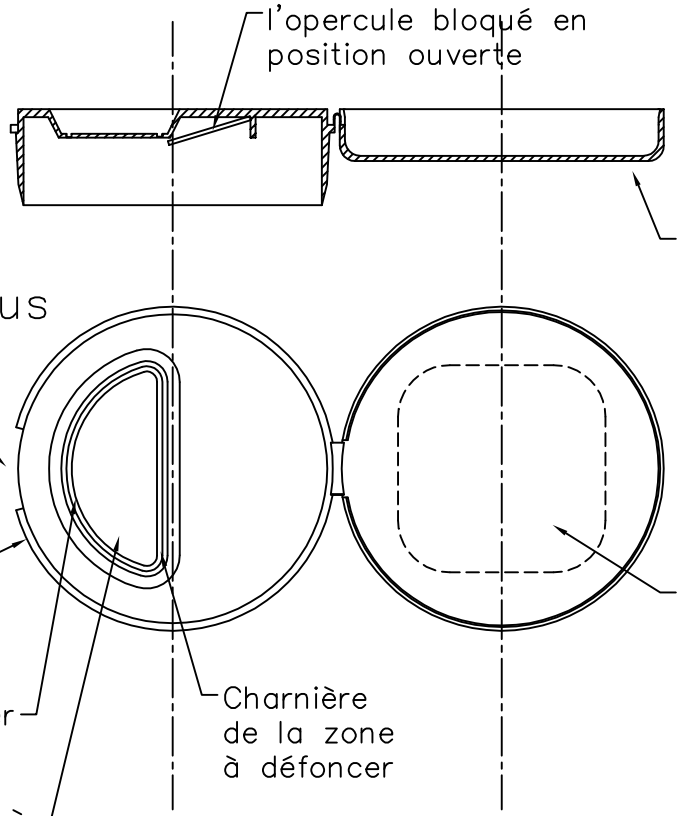

Vue du dessus

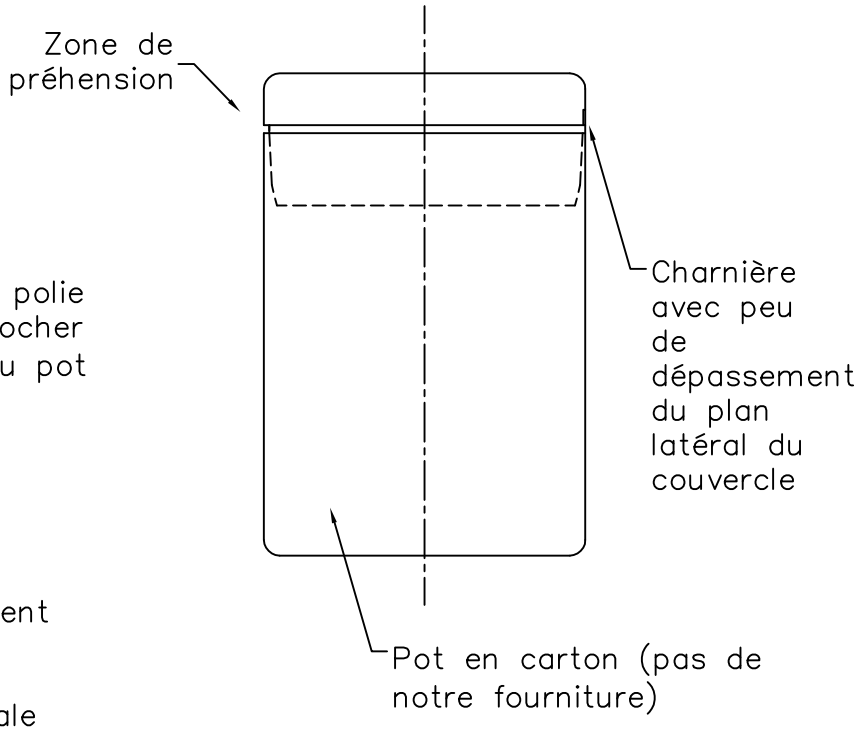

Présentation du couvercle sur le pot

Couvercle livré fermé

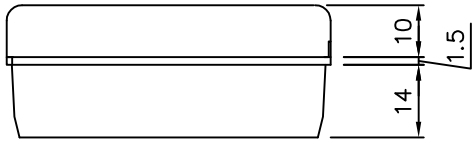

Spart se réserve le droit de modifier le dessin afin d'obtenir la fonctionnalité et les exigences demandées.

Matière : Polypropylène copopolymère coloré par mélange maître, conformes à la réglementation européenne sur les emballages allimentaires

SPART S.A.
Zoning du Brûle 22
B 7390 Quaregnon
Tél.:
+32 65 78 56 20
Email :
spart@skynet.be

CE PLAN EST LA PROPRIETE DE SPART SA
CE PLAN EST PRETE A LA SEULE CONDITION QU'IL NE SOIT PAS REPRODUIT OU UTILISE DIRECTEMENT, OU INDIRECTEMENT, ET QU'IL NE SOIT PAS EMPLOYE EN TOUT OU EN PARTIE POUR AIDER OU FOURNIR TOUTE INFORMATION POUR LA FABRICATION DE PLANS, IMPRIMES, APPAREILS OU PIECES Y REPRIS
L'ACCEPTATION DE CE PLAN SERA CONSIDEREE COMME UNE RECONNAISSANCE DE LA PROPRIETE EXCLUSIVE DES PLANS DE LA SPART SA, Zoning du Brûle 22, B-7390 Quaregnon

Client

Titre

Couvercle et pot Ø 62mm

Date	Révision	Indice	Remplace le N°	Remplacé par N°
			Dessiné Le 09-09-14	Ech.: 1/1 — Indice B
			Verifié Le	
			N° Commande:	N° plan: bio200

B

A

4 3 2 1